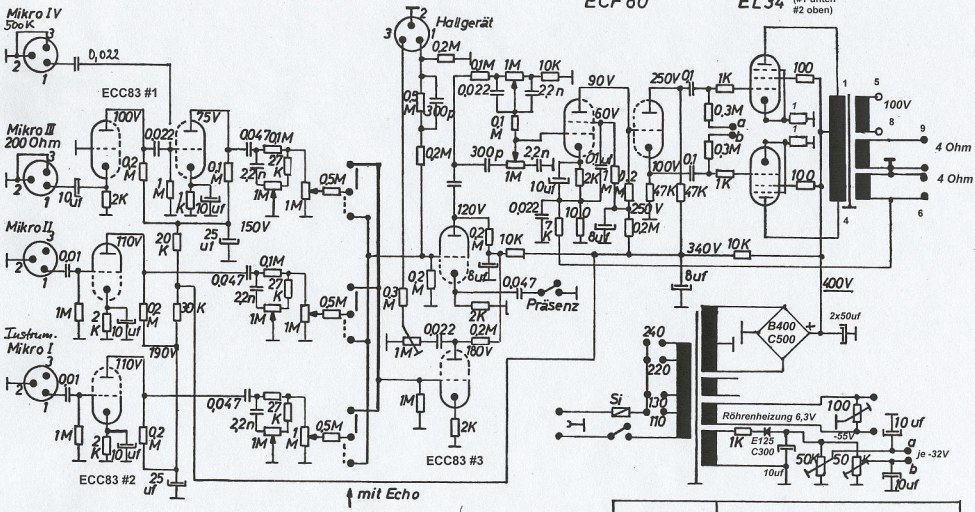
ECF 80
EL 34 (#1 unten #2 oben)
Mikro IV 500K
Mikro III 200 Ohm
Mikro II
Instrum. Mikro I
ECC83 #1
ECC83 #2
ECC83 #3
Hallgerät
Präsenz
mit Echo
Röhrenheizung 6,3V
B400 C500
E125 C300
Si
je -32V
4 Ohm
4 Ohm
100V
400V
340V
250V
150V
190V
180V
120V
90V
60V
100V
75V
110V
2x50uf
10 uf
10uf
8uf
25 uf
15.11.63. Bi
Update K. Bernhardt 2011
Misch-Verstärker-V35
Schaller-Electronic Feucht b. Nbg.